Solardachfragebogen

Für Dacheigner mit Interesse an der Errichtung einer Photovoltaik-Anlage

Bitte geben Sie die Informationen und Daten zu Ihrem Dach, soweit bekannt, an.
Die Daten dienen einer ersten Kalkulation der Wirtschaftlichkeit.

Kontaktinformationen

Unternehmen	
Name	
Vorname	
Straße / Nr.	
PLZ / Ort	
Telefon	
E-Mail	

Objektdaten

Straße / Nr.	
PLZ / Ort	
Nutzungsart	
Eigentümer	

Dacheigenschaften

(Nutzbare) Dachfläche	
Breite (in m)	
Höhe (in m)	

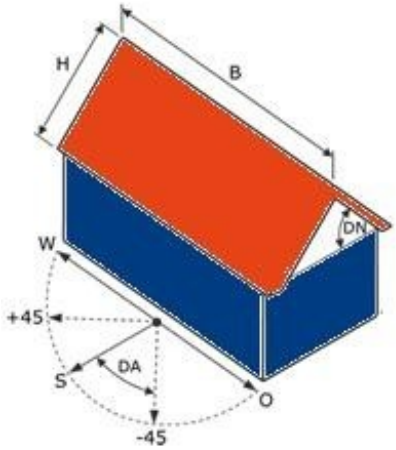

Dachart

☐ Flachdach ☐ Kuppeldach
☐ Satteldach ☐ _____

Dachneigung	DN =	
Dachausrichtung	DA =	

Bei Bedarf: Skizze Ihrer nutzbaren Fläche (Berücksichtigung von Dachaufbauten wie Gauben, Fenster, Antennen etc. sowie Dachart und Dachneigung

Dachhaut

☐ Ziegel ☐ Folie
☐ Bitumen ☐ _____

Baujahr/Letzte Sanierung	
Traglast	

Verbrauch

Stromverbrauch/Jahr (in kWh/Jahr)	
Strompreis (in ct/kWh)	

Schätzung der Verteilung (in %)

Morgens		Mittags	
Abends		Nachts	

Vielen Dank, dass Sie sich die Zeit nehmen! Wir melden uns baldmöglichst bei Ihnen.

Ihre Olegeno

Olegeno Oldenburger Energie-Genossenschaft eG
Dietrichsweg 69, 26127 Oldenburg
Website: www.olegeno.de/solar-anlagen

Telefon: 0441 55970094-0
Telefax: 0441 55970094-9
E-Mail: vorstand@olegeno.de